WQ9101数传Wi-Fi芯片

产品概述：

该芯片集成4个高性能RISC-V CPU，支持IEEE802.11ax并向下兼容 IEEE802.11 a/b/g/n/ac协议；采用2.4GHz/5GHz双频架构，支持DBDC双频并发，以及多个高速接口和各种外围接口，可以提供业内领先的射频和基带性能。

优势特性：

高度集成了Wi-Fi 6和BT 5.3功能，同时支持灵活的片内或者片外Wi-Fi/BT共存策略；

内置四个高性能的RISC-V CPU，支持SDIO3.0、USB2.0等高速接口以及UART、SPI、I2S等丰富的外围接口；

引入OFDMA和最新的MU-MIMO技术，支持多个终端并行传输；

采用2.4GHz和5GHz射频电路设计，可实现2.4GHz和5GHz双频并发；

基于物奇双频并发的射频架构，可实现高性能STA+AP、STA + P2P GO、STA + P2P GC并发模式；

应用领域：

电视

平板

PC

智能音箱

产品框图：

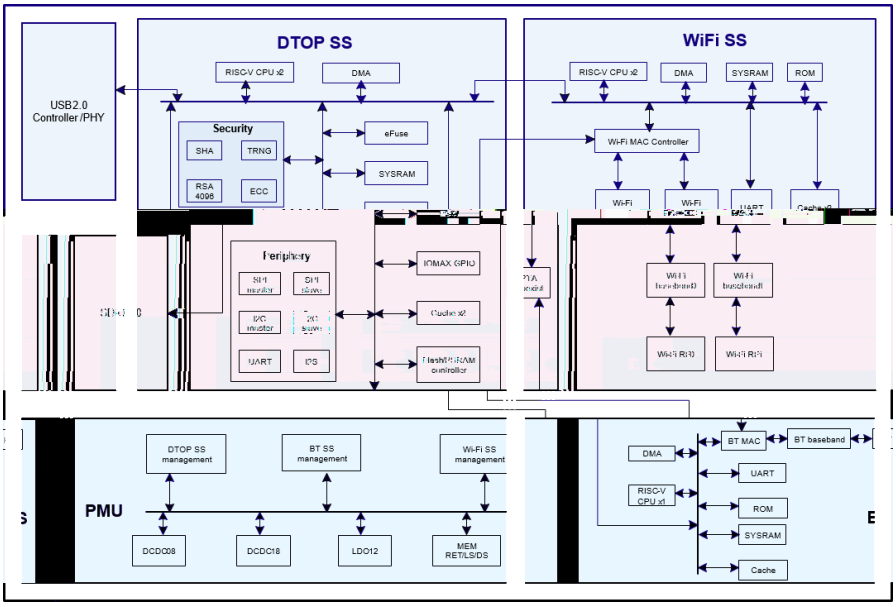

版权所有 © 重庆物奇微电子有限公司 2023。保留一切权利。未经版权所有人的书面许可，本文档的任何部分不得转载。

免责声明

由于在方法、设计和制造方面的不断进步，本文档的内容会不定期进行更新。除非另有约定，本文档仅作为使用指导，重庆物奇微电子有限公司对使用本文档所产生的任何错误或损害不负任何责任。